2022年度　第36回　大阪高校サマーテニストーナメント

男子ダブルス本戦（参加総数　95校　368組）　　2022年8月5日（金）、8月19日（金）　とんぼ池公園

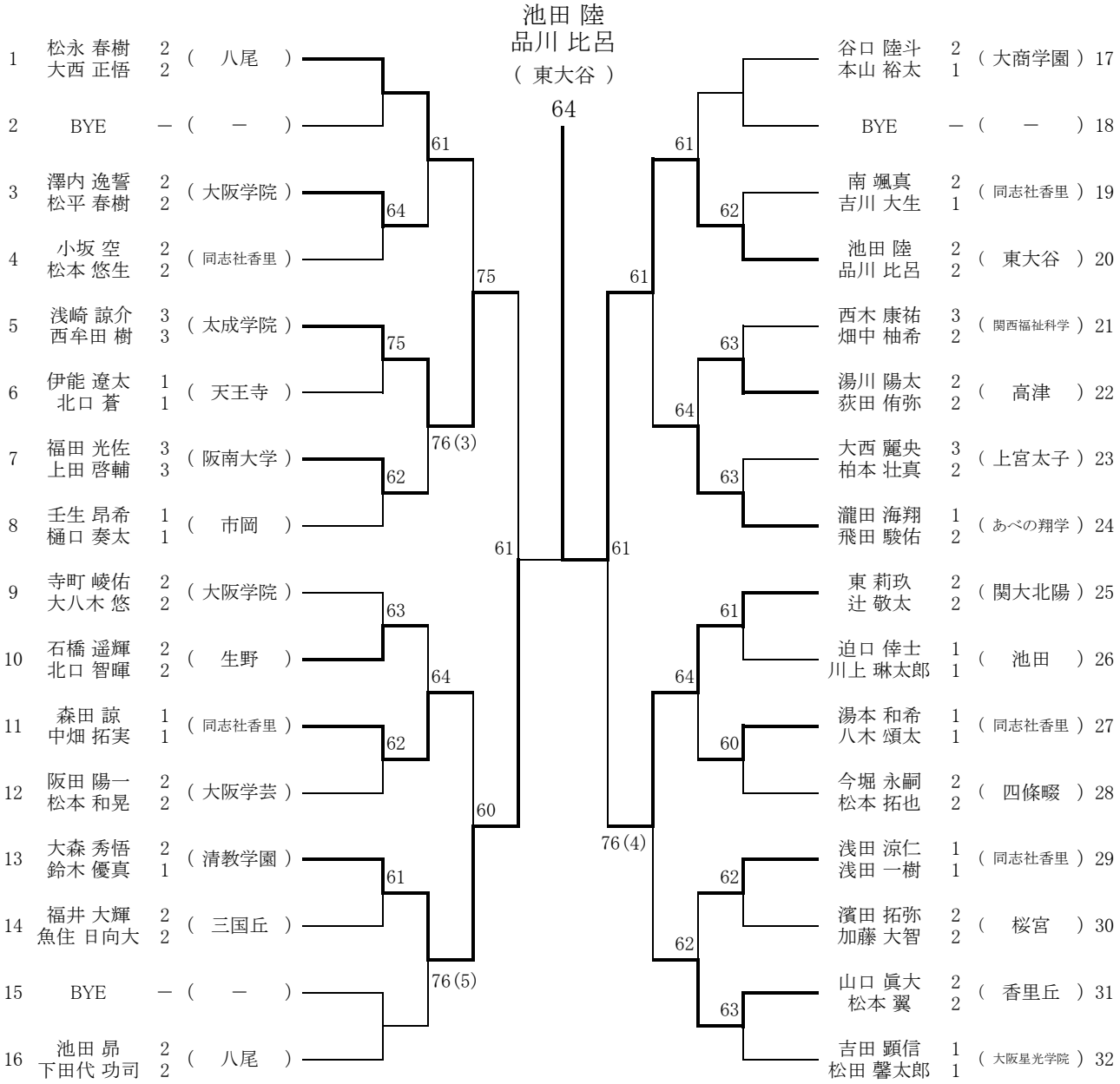

WO選手

中田・秋山（生野）

2022年度　第36回　大阪高校サマーテニストーナメント

女子ダブルス本戦（参加総数　75校　256組）　　2022年8月4日（木）、8月19日（金）　とんぼ池公園

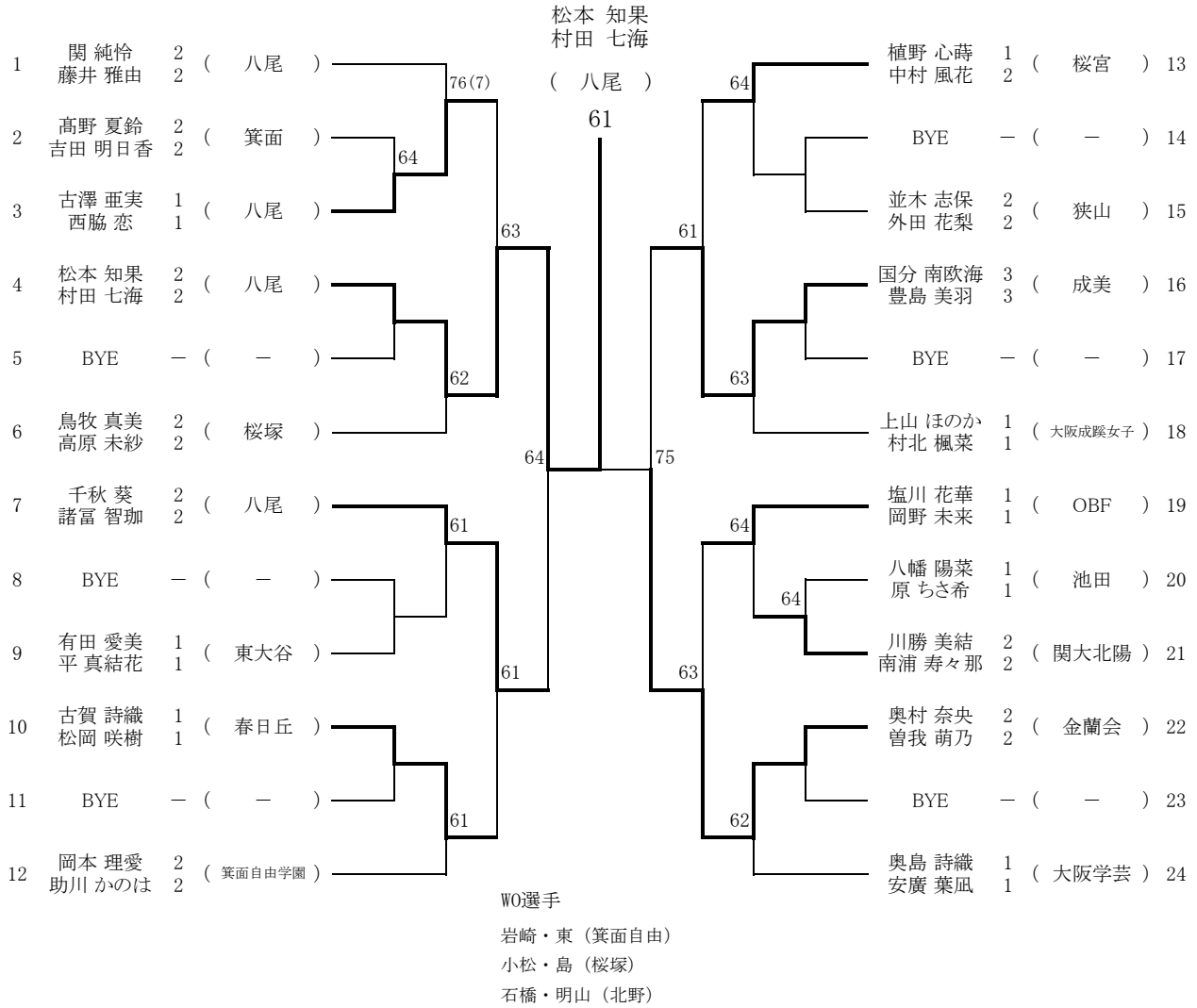

WO選手

岩崎・東（箕面自由）

小松・島（桜塚）

石橋・明山（北野）