平成30年度　第32回　大阪高校サマーテニストーナメント

男子シングルス本戦（参加総数　139校　1,471名）

平成30年8月21日（火）、22日（水）　とんぼ池

1	増田　勇仁	2	三国丘	
2	山口　凌	2	金光大阪	
3	浦川　翔平	2	清明学院	
4	伊能　慶太	2	生野	
5	木戸口　太羅	3	今宮工科	
6	BYE	－	－	
7	小栗　智弥	1	摂津	
8	中井　祐希	2	芥川	
9	BYE	－	－	
10	森　航平	2	枚方津田	
11	戸田　輝之進	2	OBF	
12	笹川　奨太	2	北野	
13	小見　渉	2	関西大倉	
14	谷　朝陽	1	山本	
15	岡本　聖生	2	摂津	
16	中島　諒哉	1	関西大倉	
17	中野　颯太	2	吹田東	
18	田平 海月	1	常翔啓光	
19	山本　凌雅	2	関西大倉	
20	BYE	－	－	
21	藤井　律斗	2	北千里	
22	小椋　陸渡	2	三島	
23	BYE	－	－	
24	鴻巣　大樹	2	茨木	
25	西出　直樹	2	摂津	
26	小笹山　涼	2	生野	
27	山下　晃大	2	大冠	
28	樋田　将希	2	太成学院	
29	安達　匠佑	2	八尾	
30	坂口　麗樹	2	同志社香里	
31	福本　悠馬	2	金光大阪	
32	堀之内　雅人	2	豊中	
33	水谷　紘一	1	金光大阪	
34	BYE	－	－	
35	鈴木　宝	2	池田	
36	山路　晃平	3	太成学院	
37	BYE	－	－	
38	遠藤　聡馬	1	摂津	
39	姜　山河	2	狭山	
40	石塚　祐大	1	太成学院	
41	中野　翔雲	1	太成学院	
42	坪山　貴晴	1	八尾	
43	西川　琉雅	2	関大高等部	
44	田井　礼士	2	羽衣学園	
45	神谷　健太郎	2	箕面	
46	小栗　樹也	2	大体大浪商	
47	石井　優大	1	興国	
48	BYE	－	－	
49	吉川　諒	1	羽衣学園	
50	富川　翔太	1	大阪学芸	
51	BYE	－	－	
52	筒井　啓介	1	清教学園	
53	栃尾　涼真	2	吹田東	
54	水野　敬太	2	三国丘	
55	松田　健	1	清教学園	
56	川﨑　滉二朗	3	成美	

諏訪　凪
（三島）
64

57	椿本　真大	2	関大北陽	
58	村井　俊介	1	生野	
59	桐山　侑宜	2	八尾翠翔	
60	中田　歩希	2	金光大阪	
61	木下　颯	2	北野	
62	BYE	－	－	
63	濱中　佑月	2	帝塚山泉ヶ丘	
64	稲江　陸人	2	四條畷	
65	BYE	－	－	
66	奥山　麟人	2	北千里	
67	松葉瀬　仁夢	2	住吉	
68	吉井　太一	2	枚方津田	
69	藪　有杜	2	箕面	
70	梶邑　大翔	2	春日丘	
71	木村　一心	2	八尾	
72	飛鳥　雅紀	2	太成学院	
73	井上　直希	2	狭山	
74	安原　健太	1	生野	
75	奥村　省哉	2	浪速	
76	BYE	－	－	
77	山田　尚輝	1	浪速	
78	木戸　亮宏	2	清教学園	
79	BYE	－	－	
80	藤原　大晴	2	北千里	
81	赤星　駿	2	八尾翠翔	
82	野田　優	2	泉北	
83	長町　翼	1	池田	
84	猪原　脩生	2	三島	
85	細川　皓正	2	清教学園	
86	野波　要太	1	金光大阪	
87	藤本　淳矢	1	太成学院	
88	山口　璃久	2	関大北陽	
89	川田　智也	3	太成学院	
90	BYE	－	－	
91	髙槻　丈嘉	2	豊中	
92	澤　颯大	1	関大一	
93	BYE	－	－	
94	諏訪　凪	2	三島	
95	林　明	1	交野	
96	西澤　海杜	1	清教学園	
97	石坂　誠也	2	箕面	
98	壺山　豪大	2	大阪学院	
99	内田　大翔	2	刀根山	
100	柳原　大樹	2	狭山	
101	田上　蒼貴	2	池田	
102	棟久　大輝	2	狭山	
103	江本　創	2	北野	
104	BYE	－	－	
105	鎌田　颯介	2	高石	
106	井下　晃介	2	茨木	
107	BYE	－	－	
108	杉藤　彰	2	高槻	
109	坂野　力	2	春日丘	
110	熊手　駿	2	池田	
111	浅田　匠一朗	2	千里青雲	
112	坂本　隆浩	1	三国丘	

W.O選手

角田龍之介　成城　　斉藤　大輝　枚岡樟風
西村　滉志　四條畷　　髙垣　治希　大阪電通
鶴島　拓歩　城東工科　　末松　凌佑　池田

平成30年度　第32回　大阪高校サマーテニストーナメント

女子シングルス本戦（参加総数　96校　794名）　　平成30年8月20日（月）、22日（水）　とんぼ池

1	上田　祐華	2	大阪成蹊女子	
2	BYE	－	－	
3	山本　蒼	2	北千里	
4	西本　小桃	1	三島	
5	嘉屋　茜	1	三島	
6	木藤　和成	2	茨木西	
7	深谷　萌	1	大阪女学院	
8	築地　彩奈	1	同志社香里	
9	福徳　千菜	2	大阪学芸	
10	布　沙矢香	2	布施	
11	金田　梓織	2	大阪学芸	
12	末廣　碧	1	西	
13	若林　春来	1	東淀川	
14	布村　日菜	1	大阪女学院	
15	弓渓　明日香	2	関西福祉科学	
16	時岡　愛	2	関大一	
17	大西　遥菜	1	大阪女学院	
18	BYE	－	－	
19	山科　奈月	1	大阪女学院	
20	伊藤　瑠南	1	高槻北	
21	橋口　桃子	1	山本	
22	古久保　凜	2	箕面	
23	佐藤　由愛	2	関西大倉	
24	新田　優羽	1	池田	
25	秋田　実保	2	大阪女学院	
26	田中　結花	2	関大一	
27	中野　由惟	1	太成学院	
28	山本　咲希	1	槻の木	
29	西堤　雪都	1	豊中	
30	宮本　三音	2	布施	
31	BYE	－	－	
32	塩見　莉乃	2	帝塚山泉ヶ丘	
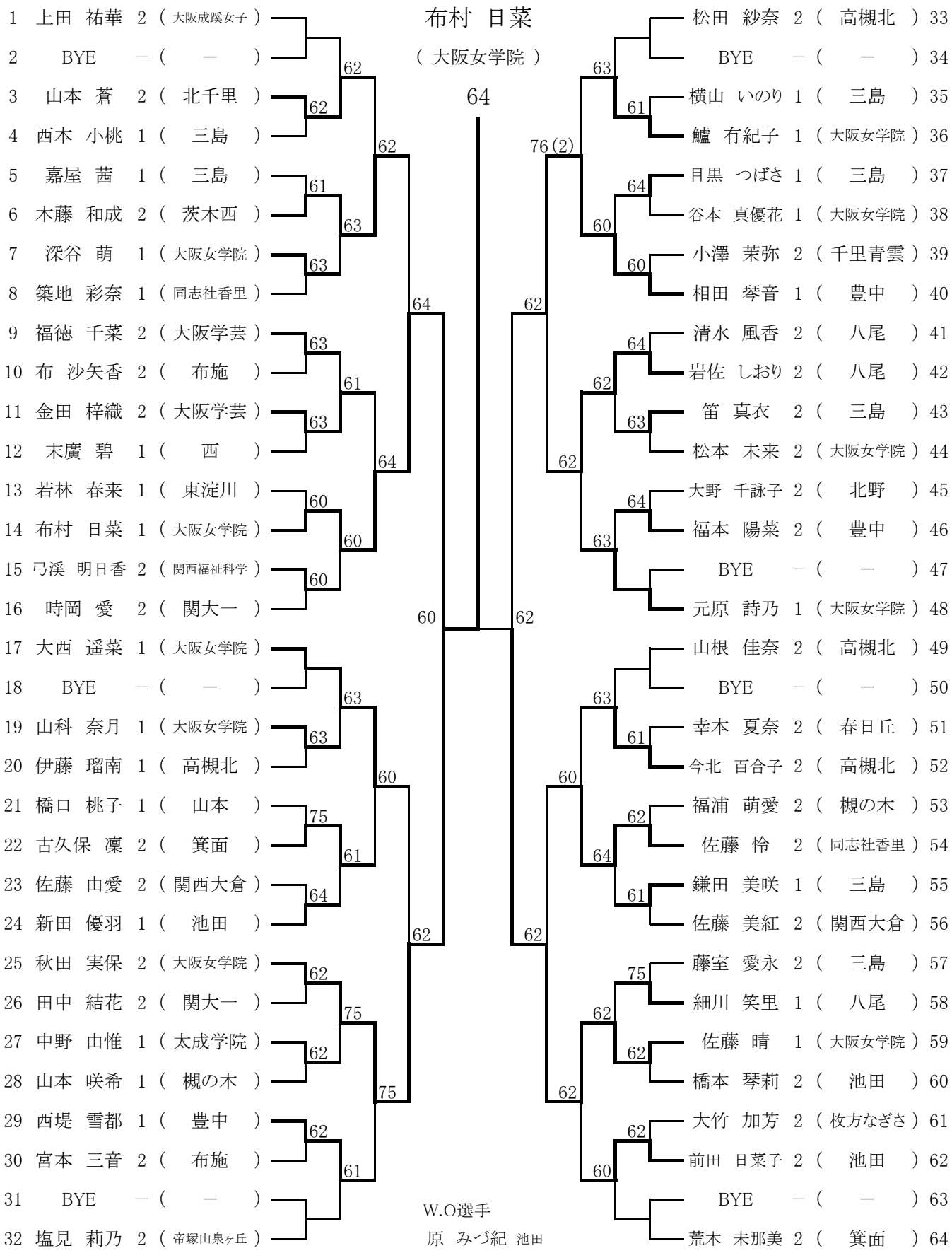
33	松田　紗奈	2	高槻北	
34	BYE	－	－	
35	横山　いのり	1	三島	
36	鱸　有紀子	1	大阪女学院	
37	目黒　つばさ	1	三島	
38	谷本　真優花	1	大阪女学院	
39	小澤　茉弥	2	千里青雲	
40	相田　琴音	1	豊中	
41	清水　風香	2	八尾	
42	岩佐　しおり	2	八尾	
43	笛　真衣	2	三島	
44	松本　未来	2	大阪女学院	
45	大野　千詠子	2	北野	
46	福本　陽菜	2	豊中	
47	BYE	－	－	
48	元原　詩乃	1	大阪女学院	
49	山根　佳奈	2	高槻北	
50	BYE	－	－	
51	幸本　夏奈	2	春日丘	
52	今北　百合子	2	高槻北	
53	福浦　萌愛	2	槻の木	
54	佐藤　怜	2	同志社香里	
55	鎌田　美咲	1	三島	
56	佐藤　美紅	2	関西大倉	
57	藤室　愛永	2	三島	
58	細川　笑里	1	八尾	
59	佐藤　晴	1	大阪女学院	
60	橋本　琴莉	2	池田	
61	大竹　加芳	2	枚方なぎさ	
62	前田　日菜子	2	池田	
63	BYE	－	－	
64	荒木　未那美	2	箕面